LISTA DE PIEZAS			
ELEMENTO	CTDAD	Nº DE PIEZA	DESCRIPCIÓN
1	1	Actuador	
2	1	Bascula	
3	1	Canaleta	
4	4	Eje	
5	2	Estructura Mensula	
6	1	Estructura Soporte Principal	
7	1	Paredes	
8	4	Placa Soporte Superior	
9	1	Rampa	
10	1	Soporte Motor Actuador	
11	1	Tolva Fija	
12	1	TolvaMovil1	
13	1	25d-metal-gearmotor-34-47-encoder	STEP AP214
14	4	Abrazadera Omega	
15	2	AS 2465 - 7/8 UNC	Tuercas, tornillos y pernos hexagonales unificados
16	2	IS 1365 - M4.5 x 18	Especificación para tornillos de cabeza avellanada y ranurada
17	2	JIS B 1101 - M5 x 20	Tornillos de cabeza con cara ranurada
18	2	JIS B 1181 - A/B M5	Tuerca hexagonal estrecha - doble achaflanada
19	4	Linear motion bearing LBP 253540 GB/T 16940	Linear motion bearings-Linear motion ball bearings-Boundary dimensions and tolerances
20	1	Sensor Peso	
21	2	SKF_F2B 25M-TF	AYF_002HC_HH_HY_AYD_001HP-Y-bearing oval flanged units
22	1	SKF_FYTB 7/8 TF	AYF_002HC_HH_HY_AYD_001HP-Y-bearing oval flanged units
23	1	SKF_SY 7/8 TF	AYP_001_HC_HH_HY-AYL_001_HP-Y-bearing plummer block units
24	2	SKF_SYK 25 TR	AYP_001_HC_HH_HY-AYL_001_HP-Y-bearing plummer block units
25	1	SY57STH56-2804A	STEP AP214

UNIDAD PROFESIONAL INTERDISCIPLINARIA EN INGENIERÍA Y TECNOLOGÍAS AVANZADAS

upiita-ipn

DESCRIPCIÓN:

AUTOR:

FECHA:

HOJA:

MATERIAL:

ESCALA:

COTA: mm

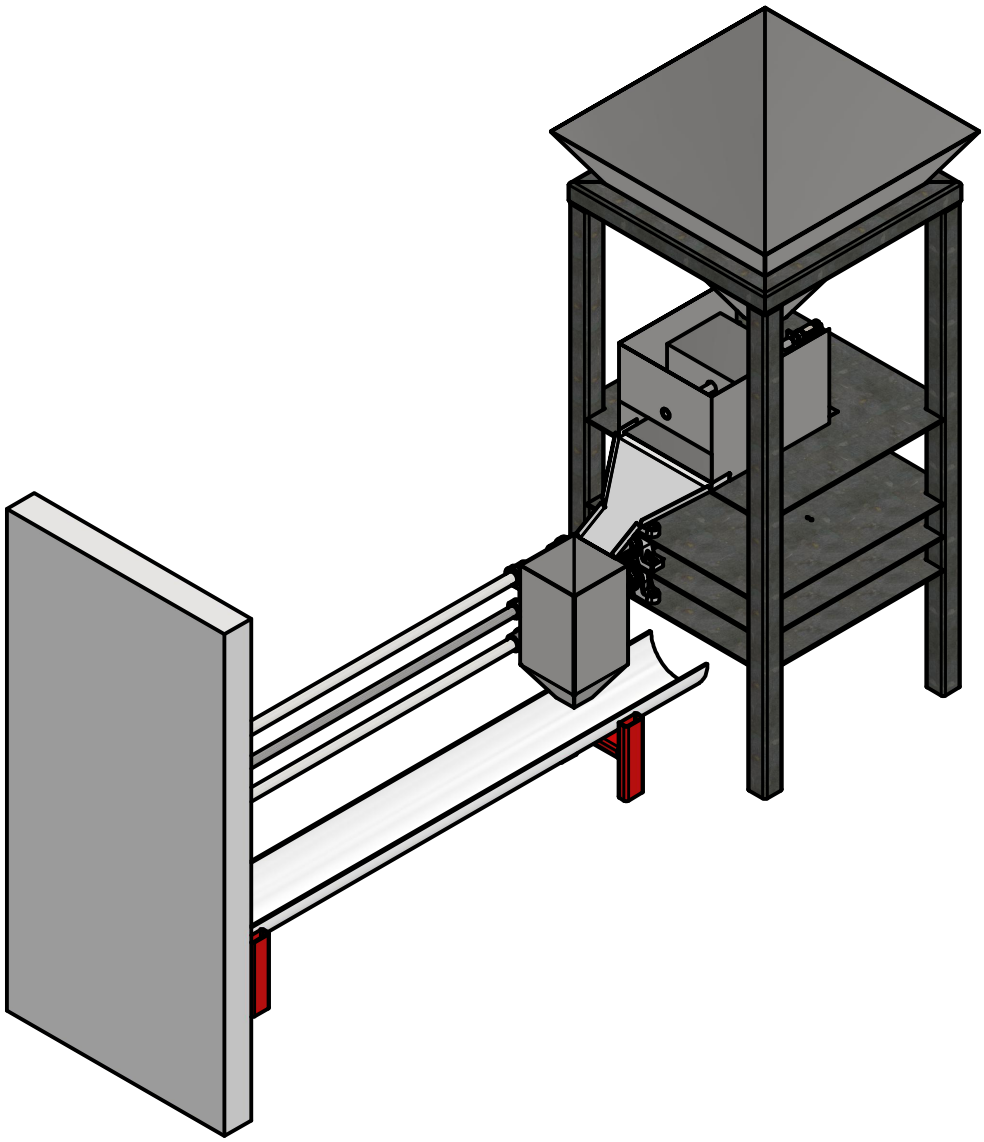

UNIDAD PROFESIONAL INTERDISCIPLINARIA EN INGENIERÍA Y TECNOLOGÍAS AVANZADAS			upiita-ipn
DESCRIPCIÓN: Ensamblaje Final			
AUTOR: EDGAR RUBIO	FECHA: 04/12/2024		HOJA:
MATERIAL:	ESCALA: 1 / 15	COTA: mm	

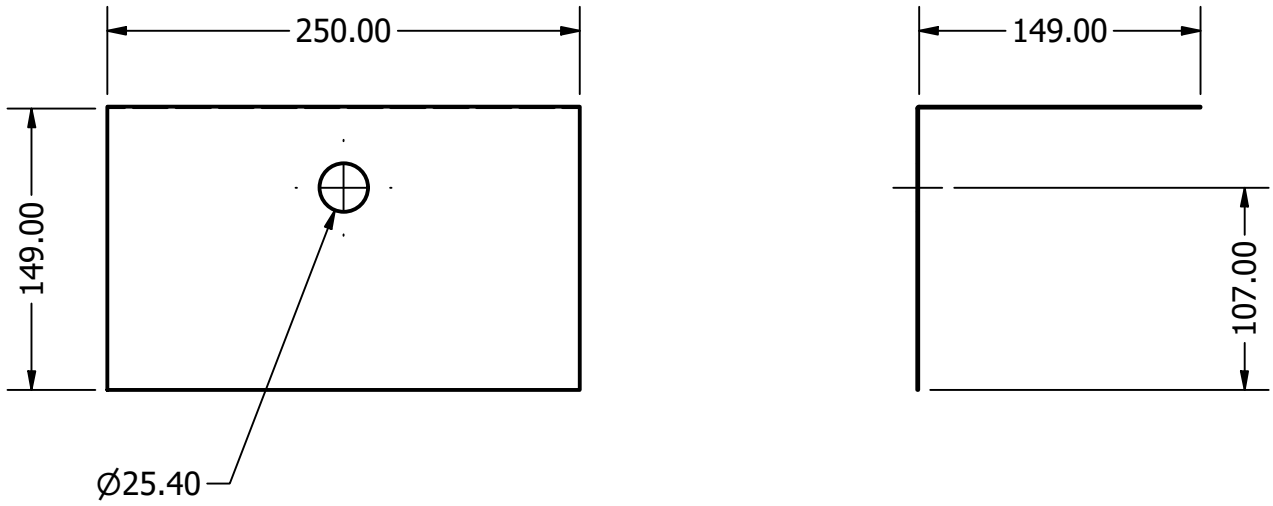

UNIDAD PROFESIONAL INTERDISCIPLINARIA EN INGENIERÍA Y TECNOLOGÍAS AVANZADAS			upiita-ipn
DESCRIPCIÓN: Actuador			
AUTOR: EDGAR RUBIO	FECHA: 11/12/2024		HOJA: 1
MATERIAL: Acero, galvanizado	ESCALA: 1 / 4	COTA: mm	

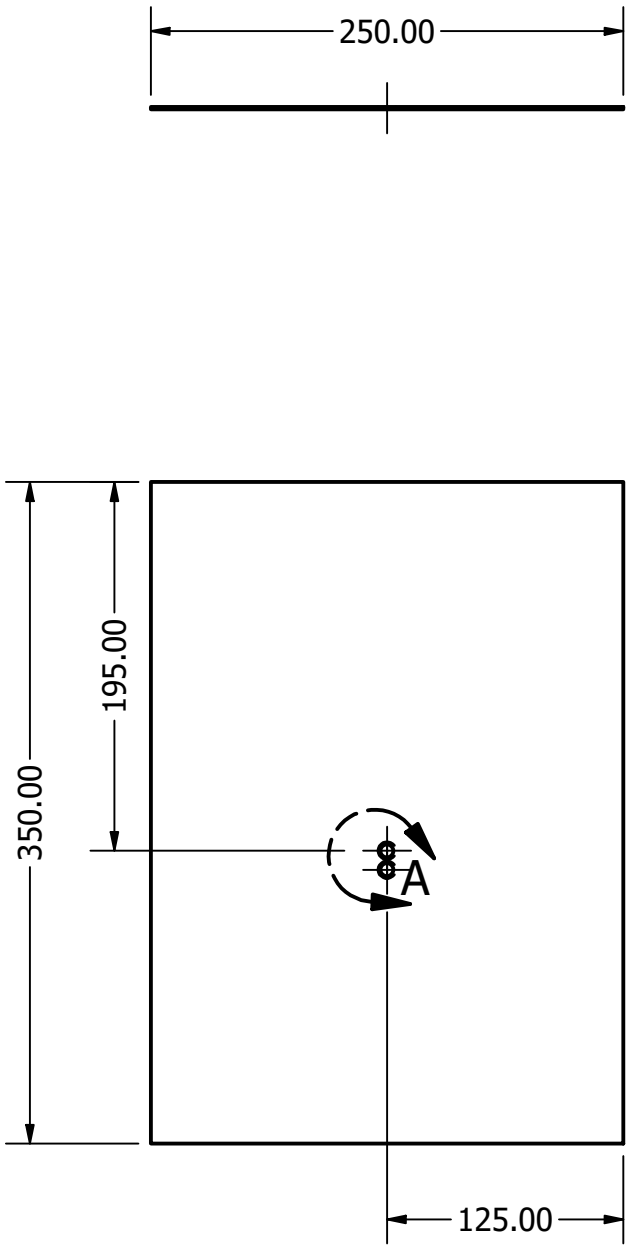

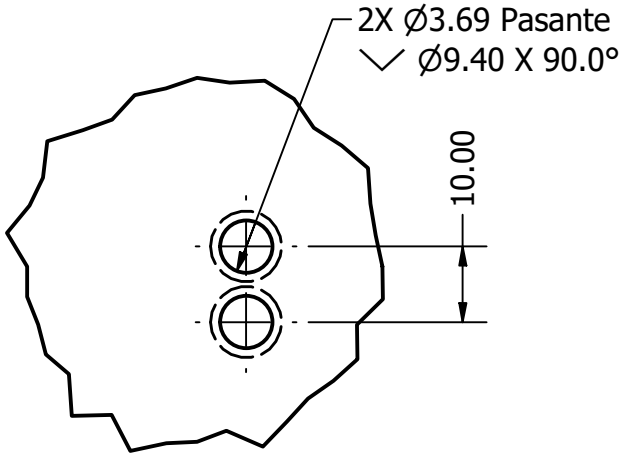

DETALLE A
ESCALA 1 : 1

UNIDAD PROFESIONAL INTERDISCIPLINARIA EN INGENIERÍA Y TECNOLOGÍAS AVANZADAS			upiita-ipn
DESCRIPCIÓN: Bascula			
AUTOR: EDGAR RUBIO	FECHA: 06/11/2024		HOJA: 2
MATERIAL: Acero, galvanizado	ESCALA: 1 / 4	COTA: mm	

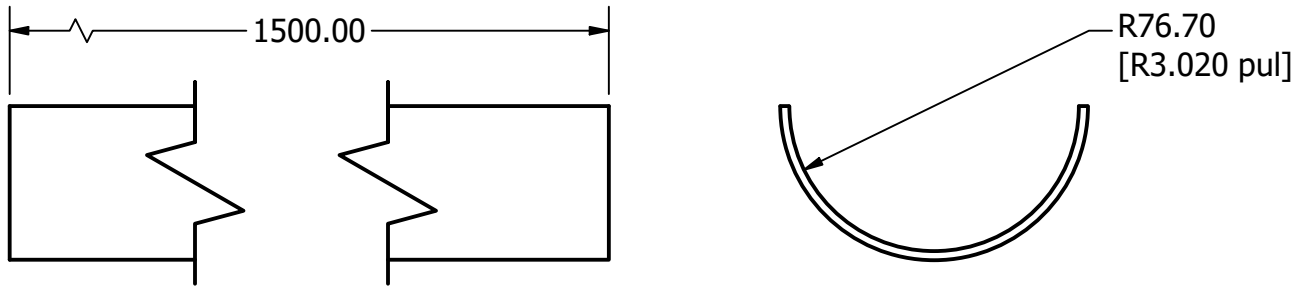

UNIDAD PROFESIONAL INTERDISCIPLINARIA EN INGENIERÍA Y TECNOLOGÍAS AVANZADAS			upiita-ipn
DESCRIPCIÓN: Canaleta			
AUTOR: EDGAR RUBIO	FECHA: 07/11/2024		HOJA: 3
MATERIAL: Tuberías de PVC	ESCALA: 1 / 4	COTA: mm	

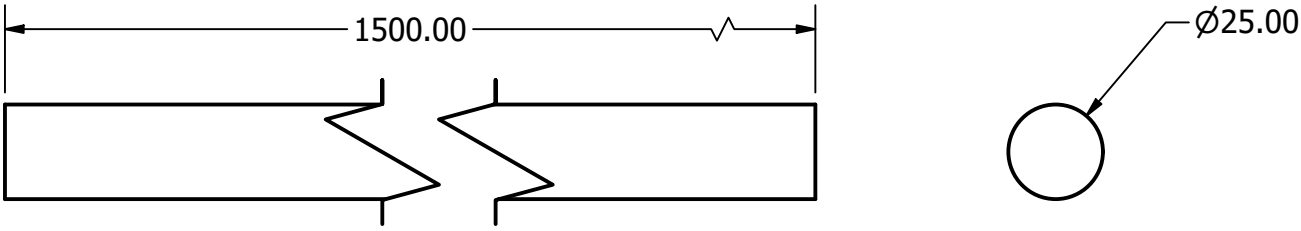

UNIDAD PROFESIONAL INTERDISCIPLINARIA EN INGENIERÍA Y TECNOLOGÍAS AVANZADAS			upiita-ipn
DESCRIPCIÓN: Eje			
AUTOR: EDGAR RUBIO	FECHA: 11/12/2024		HOJA: 4
MATERIAL: Steel	ESCALA: 1 / 2	COTA: mm	

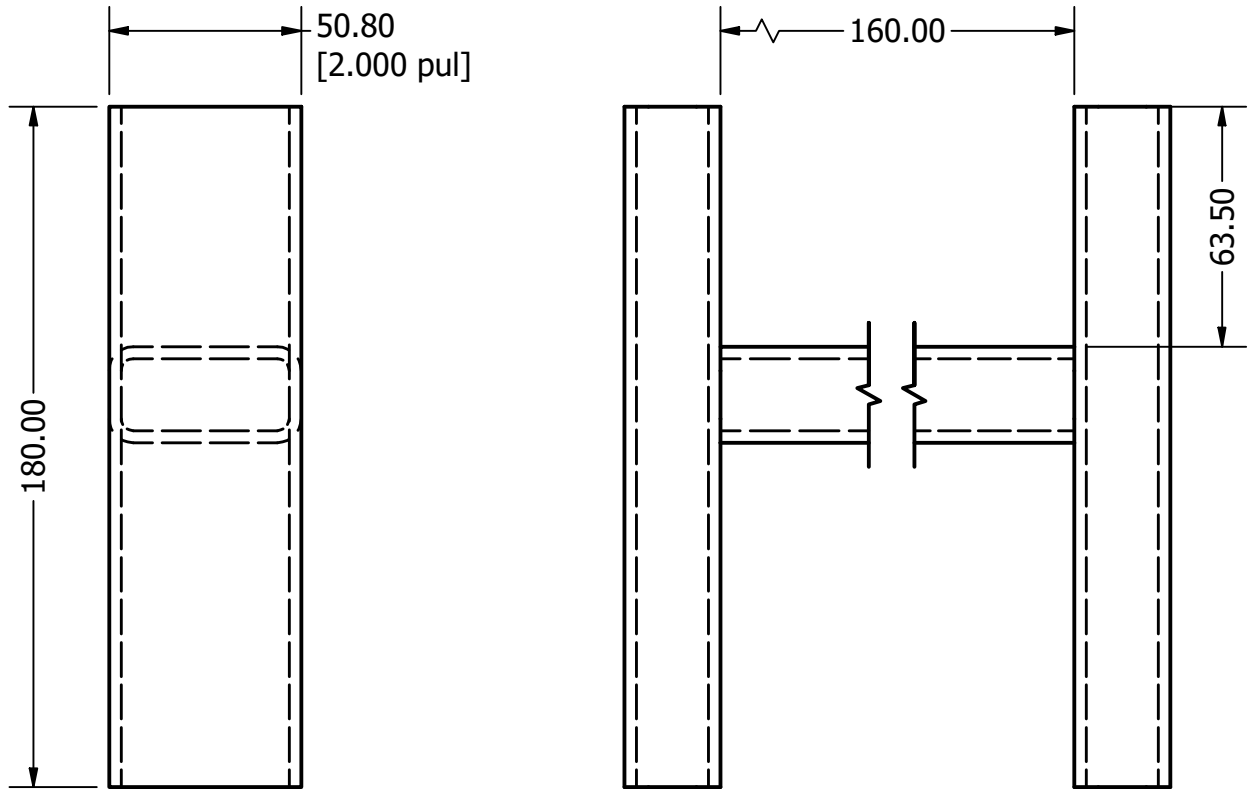

UNIDAD PROFESIONAL INTERDISCIPLINARIA EN INGENIERÍA Y TECNOLOGÍAS AVANZADAS			upiita-ipn
DESCRIPCIÓN: Estructura Mensula			
AUTOR: EDGAR RUBIO	FECHA: 07/11/2024		HOJA: 5
MATERIAL:	ESCALA: 1 / 2	COTA: mm	

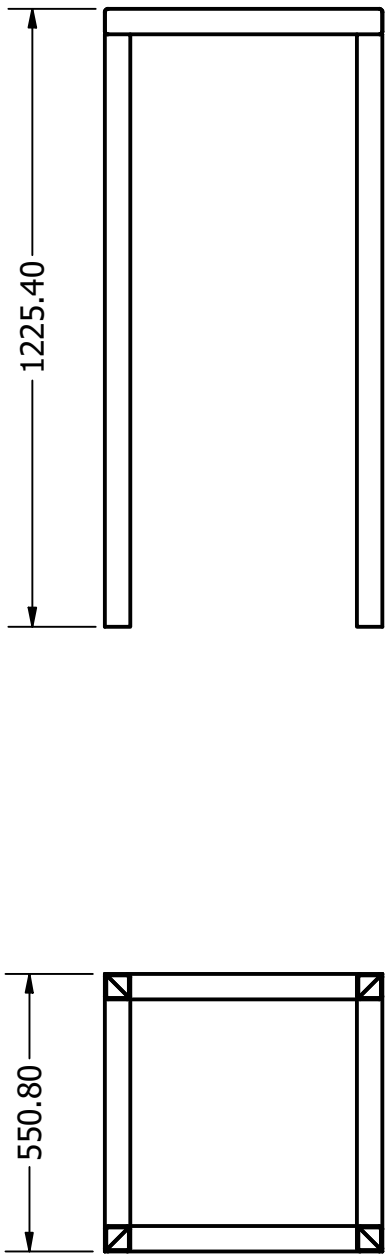

UNIDAD PROFESIONAL INTERDISCIPLINARIA EN INGENIERÍA Y TECNOLOGÍAS AVANZADAS			upiita-ipn
DESCRIPCIÓN: Estructura Soporte Principal			
AUTOR: EDGAR RUBIO	FECHA: 05/11/2024		HOJA: 6
MATERIAL:	ESCALA: 1 / 15	COTA: mm	

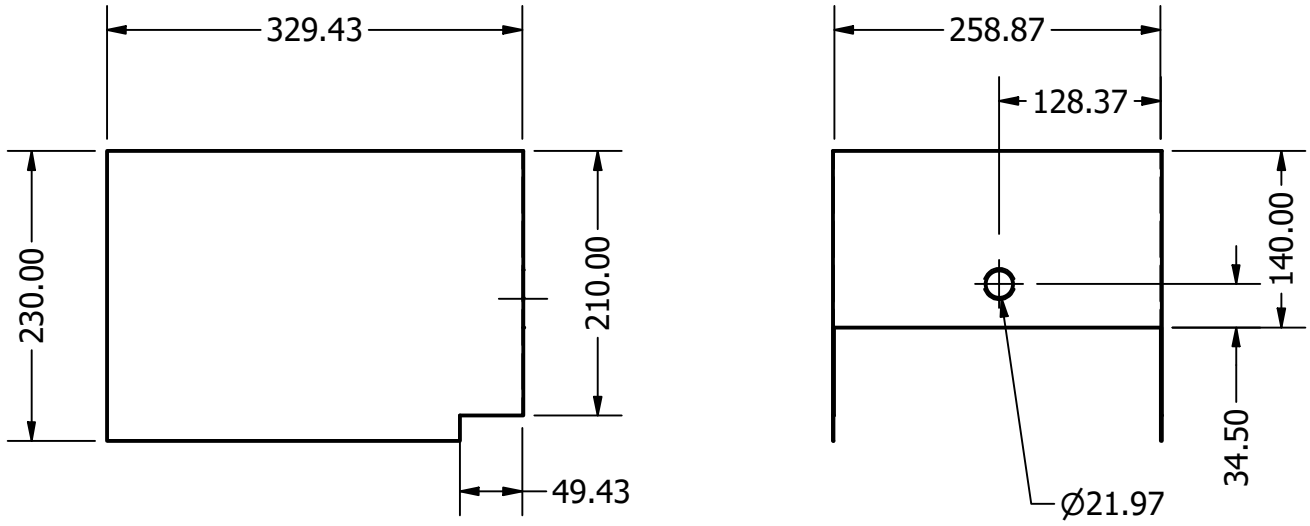

UNIDAD PROFESIONAL INTERDISCIPLINARIA EN INGENIERÍA Y TECNOLOGÍAS AVANZADAS			upiita-ipn
DESCRIPCIÓN: Paredes			
AUTOR: EDGAR RUBIO	FECHA: 20/11/2024		HOJA: 7
MATERIAL: Acero, galvanizado	ESCALA: 1 / 6	COTA: mm	

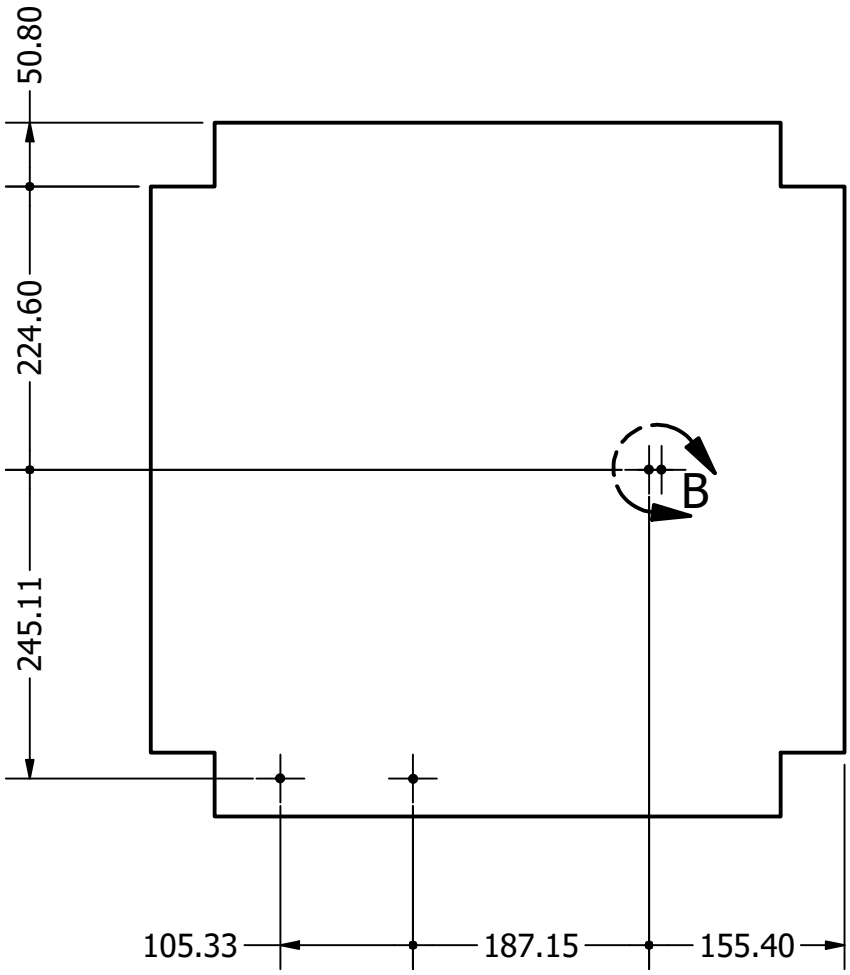

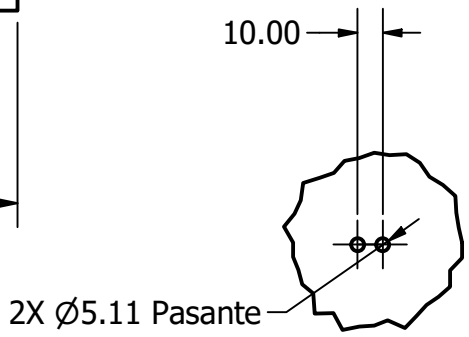

DETALLE B
ESCALA 1 / 3

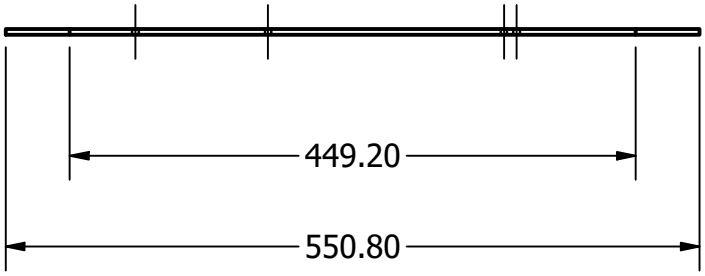

UNIDAD PROFESIONAL INTERDISCIPLINARIA EN INGENIERÍA Y TECNOLOGÍAS AVANZADAS			upiita-ipn
DESCRIPCIÓN: Placa Soporte Superior			
AUTOR: EDGAR RUBIO	FECHA: 05/11/2024		HOJA: 8
MATERIAL: Acero	ESCALA: 1 / 6	COTA: mm	

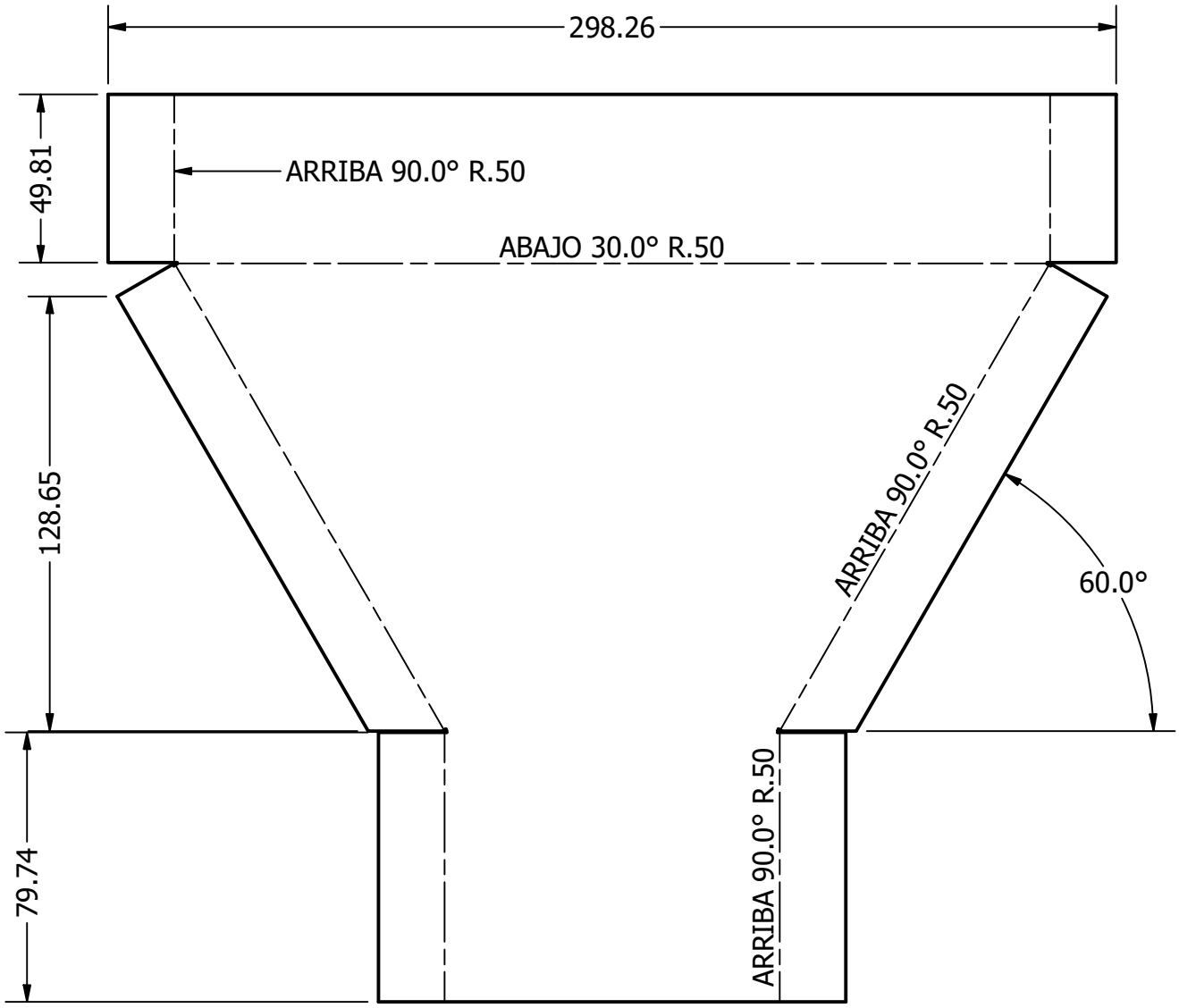

UNIDAD PROFESIONAL INTERDISCIPLINARIA EN INGENIERÍA Y TECNOLOGÍAS AVANZADAS			upiita-ipn
DESCRIPCIÓN: Rampa			
AUTOR: EDGAR RUBIO	FECHA: 06/11/2024		HOJA: 9
MATERIAL: Genérico	ESCALA: 1 / 2	COTA: mm	

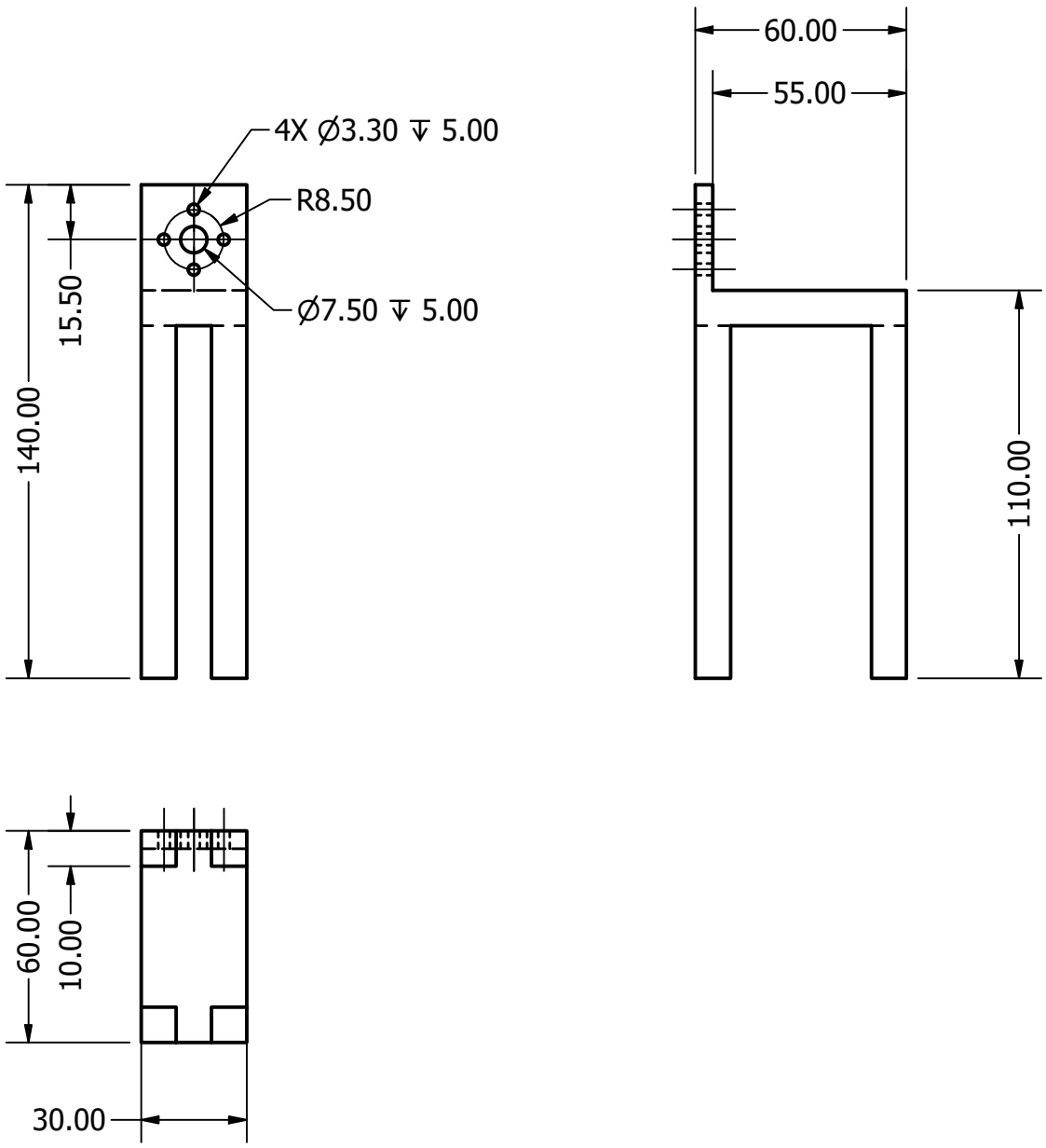

UNIDAD PROFESIONAL INTERDISCIPLINARIA EN INGENIERÍA Y TECNOLOGÍAS AVANZADAS			upiita-ipn
DESCRIPCIÓN: Soporte Motor Actuador			
AUTOR: EDGAR RUBIO	FECHA: 18/11/2024		HOJA: 10
MATERIAL: Plástico ABS	ESCALA: 1 / 2	COTA: mm	

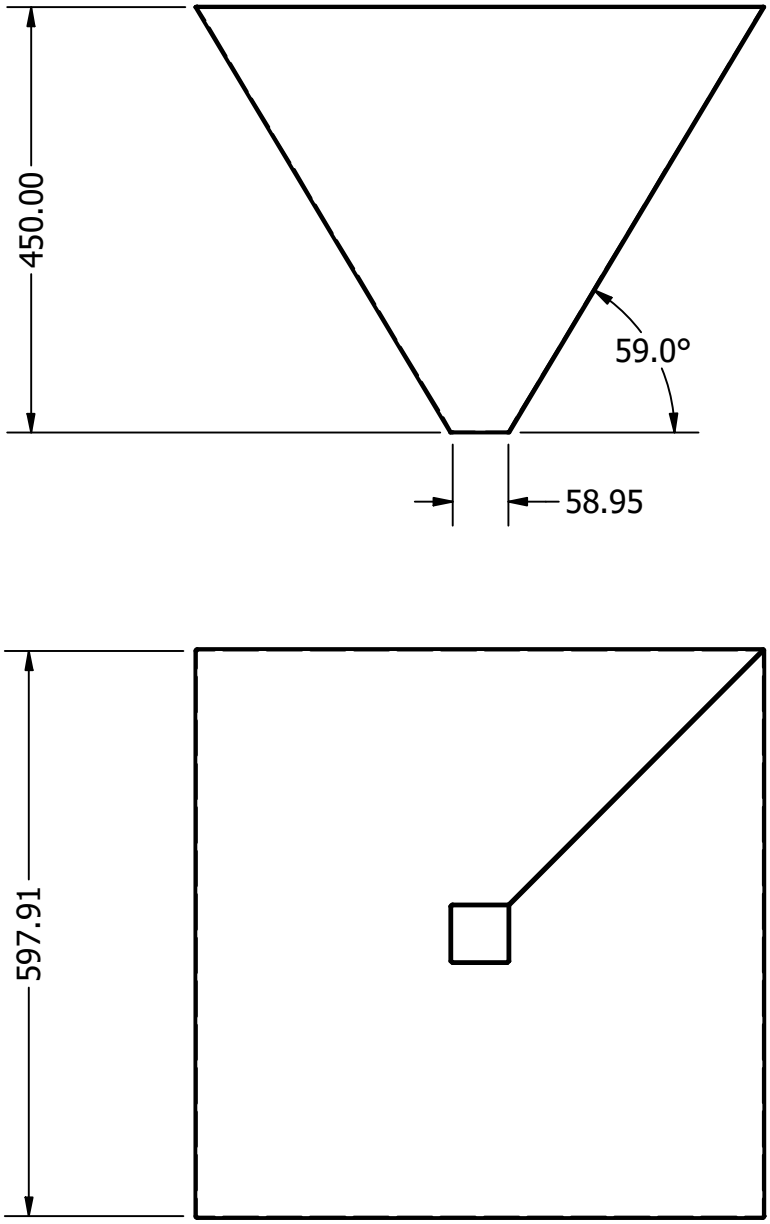

UNIDAD PROFESIONAL INTERDISCIPLINARIA EN INGENIERÍA Y TECNOLOGÍAS AVANZADAS			upiita-ipn
DESCRIPCIÓN: Tolva Fija			
AUTOR: EDGAR RUBIO	FECHA: 30/10/2024		HOJA: 11
MATERIAL: Acero, galvanizado	ESCALA: 1 / 8	COTA: mm	

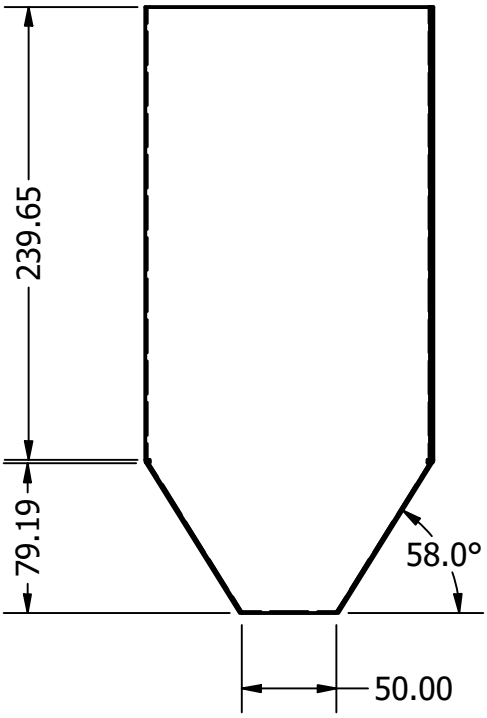

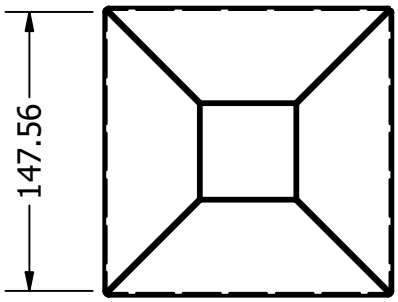

UNIDAD PROFESIONAL INTERDISCIPLINARIA EN INGENIERÍA Y TECNOLOGÍAS AVANZADAS			upiita-ipn
DESCRIPCIÓN: TolvaMovil1			
AUTOR: EDGAR RUBIO	FECHA: 02/11/2024		HOJA: 12
MATERIAL: Acero, galvanizado	ESCALA: 1 / 4	COTA: mm	